ecolite®

Innovación™ que ilumina

FICHA TÉCNICA

REFLECTOR SOLAR LED

ecolite®

Luminaria LED Solar

Ref. SLSUN60

INFORMACIÓN DEL PRODUCTO

POTENCIA	60W
CANTIDAD DE CHIP/LED	91
TIPO DE LED	SMD3030
PANEL SOLAR	5V/40W
TIPO DE PANEL SOLAR	Monocristalino
BATERÍA	3.2V 37.5AH LiPo4/1200 Ciclos
TIEMPO DE CARGA	>4-6 hrs @40.000Lux
AUTONOMÍA	>10-12h
MODO DE OPERACIÓN	Control Remoto
DIMERIZABLE	No
FLUJO LUMINOSO	5.200 Lm Máx. Inicial
TEMP. DE COLOR	6.500K
ÁNGULO DE APERTURA	60° - 90°
CHASIS	Aluminio
COLOR DE CHASIS	Gris
ÓPTICA	Lente óptico cóncavo traslúcido /chip
GRADO DE PROTECCIÓN	IP65
TIPO DE MONTAJE	Sobrepuesto
TEMP. DE TRABAJO	-20°C + 40°C

ESQUEMA

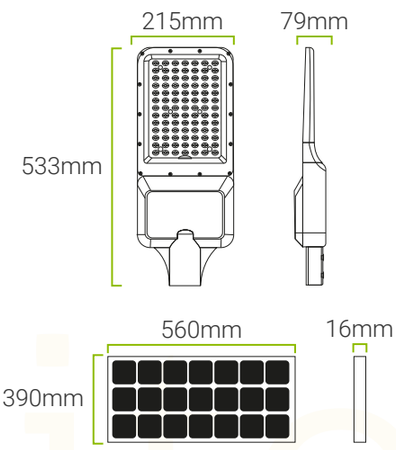

FOTOMETRÍA

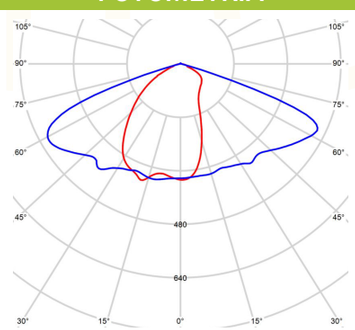

FORMA DE INSTALACIÓN

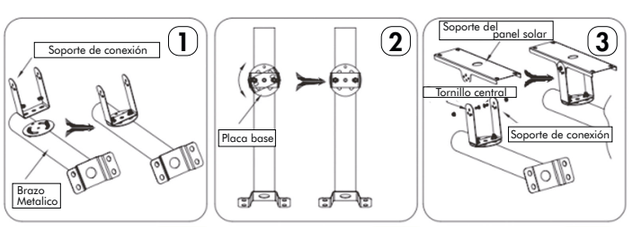

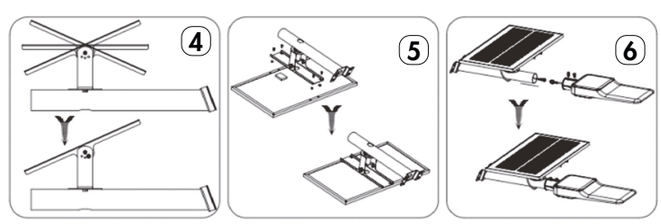

1. Instale el soporte de conexión al brazo metálico utilizando los tornillos y tuercas (incluidas), sin ajustar.

2. Ajuste del Eje de rotación: ubique el soporte de conexión en la posición deseada y ajuste los tornillos.

3. Ensamble el soporte del panel solar al soporte de conexión, alineado los orificios centrales del soporte del panel solar a los orificios alargados de conexión, utilizando los tornillos y tuercas (incluidos).

4. Ubique el soporte del panel solar en el ángulo de mayor incidencia solar y fije los tornillos en la perforación que coincida. Ajuste todos los tornillos.

5. Instale el panel solar al soporte ajustando los tornillos.

6. Instale la luminaria solar: Introduzca el cable de conexión de la luminaria atreves del brazo metálico pasando el cable por el orificio inferior, luego ensamble la luminaria al brazo y ajuste los tornillos de la misma. Conecte el cable de la luminaria al cable del panel solar y asegure con la rosca del conector hermético.

OPERACIÓN

Para un óptimo funcionamiento, el panel solar debe de estar correctamente direccionado y libre de objetos que interrumpan los rayos solares. El brillo de la luminaria puede verse afectado después de dos días nublados o lluviosos.

Se recomienda usar el modo [AUTO] cuando se requiera iluminación durante toda la noche.

Control Remoto

ON
OFF
Mayor luminosidad
Menor luminosidad
Temporizador de 2H
Temporizador de 4H
Temporizador de 6H
Modo AUTO

Rango Aprox. 5 - 10m

Botón	Función	Memoria	Condiciones	Descripción Detallada
[ON]	Encendido	Unico dia / Sin memoria	Dia y noche	Inicia con el 62% de su flujo luminoso y disminuye gradualmente. Transcurridas 10-12 Horas se apagará
	Cancelación del apagado permanente	Unico dia / Sin memoria	Dia y noche	Cuando la luminaria esta apagada, presione el botón [ON] para cancelar el apagado permanente
[OFF]	Apagado	Unico dia / Sin memoria	Dia y noche	Luminaria apagada
	Apagado permanente	Unico dia / Sin memoria	Dia y noche	Mantenga presionado el botón [OFF] durante 3 Seg. para apagar permanentemente la luminaria. La batería de la luminaria seguirá cargando, pero la luminaria no encenderá a menos que presione el botón [ON]
☀	Mayor luminosidad	Unico dia / Sin memoria	Dia y noche	Cuando la luminaria este encendida, presione el botón [☀] "mayor luminosidad" y la luminaria llegara al 100% = flujo luminoso máximo inicial (carga completa). Su brillo ira decreciendo y se apagará después de 2.7 horas aproximadamente
◐	Menor luminosidad	Unico dia / Sin memoria	Dia y noche	Cuando la luminaria este encendida, presione el botón [☀] "menor luminosidad" y la luminaria llegara al 22% de su flujo luminoso máximo inicial (carga completa). Su brillo se mantendrá en este nivel y se apagará después de 10-12 horas aproximadamente
[2H]	Control de tiempo 2H	Todos los dias / Con memoria	Noche	Cuando presione el botón [2H] obtendrá el 100% de su flujo máximo inicial (carga completa) y su brillo se mantendrá en este nivel. La luminaria se apagará después de 2 horas
[4H]	Control de tiempo 4H	Todos los dias / Con memoria	Noche	Cuando presione el botón [4H] obtendrá el 62% de su flujo máximo inicial (carga completa) y su brillo ira decreciendo gradualmente. La luminaria se apagará a las 4 horas
[6H]	Control de tiempo 6H	Todos los dias / Con memoria	Noche	Cuando presione el botón [6H] obtendrá el 62% de su flujo máximo inicial (carga completa) y su brillo ira decreciendo gradualmente. La luminaria se apagará a las 6 horas
[AUTO]	Control de tiempo 10H	Todos los dias / Con memoria	Noche	Cuando presione el botón [AUTO] obtendrá el 62% de su flujo máximo inicial (carga completa) y su brillo ira decreciendo gradualmente. La luminaria se apagará entre 10 y 12 horas aproximadamente

Nota: Después de presionar el botón "OFF" por más de 3 seg. y apagar la luminaria por más de 48H, esta entrará en "reposo" y la corriente mínima de consumo será de 5uA. Para encender la luminaria nuevamente esta debe estar conectada al panel solar.

DESEMPEÑO MODO "AUTO"

DESEMPEÑO DEL REFLECTOR SOLAR
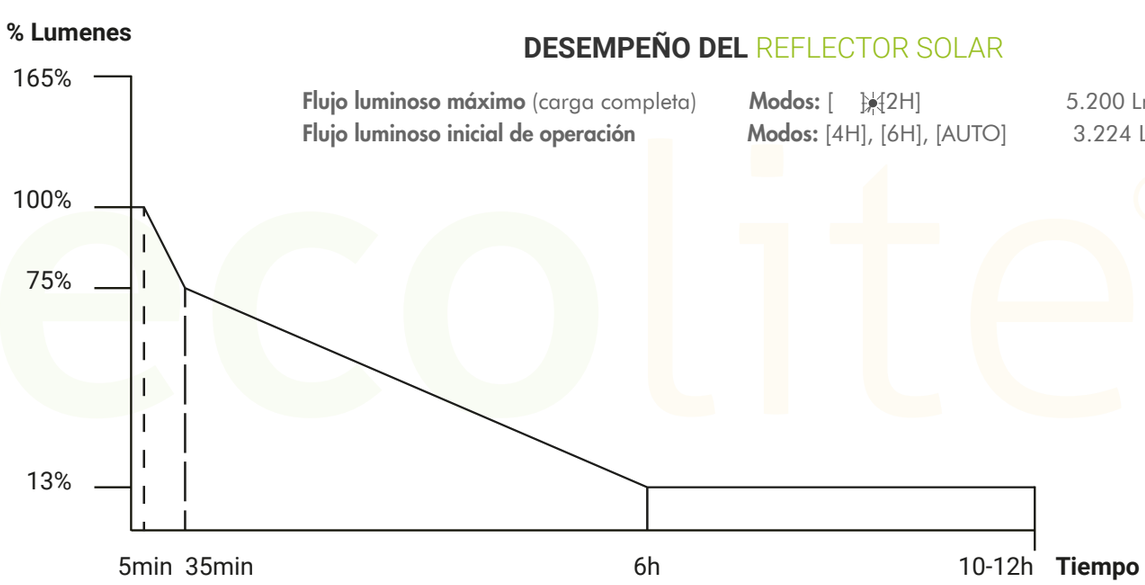
Flujo luminoso máximo (carga completa) **Modos:** [ ][2H] 5.200 Lm
Flujo luminoso inicial de operación **Modos:** [4H], [6H], [AUTO] 3.224 Lm