ecolite®

Innovación™ que ilumina

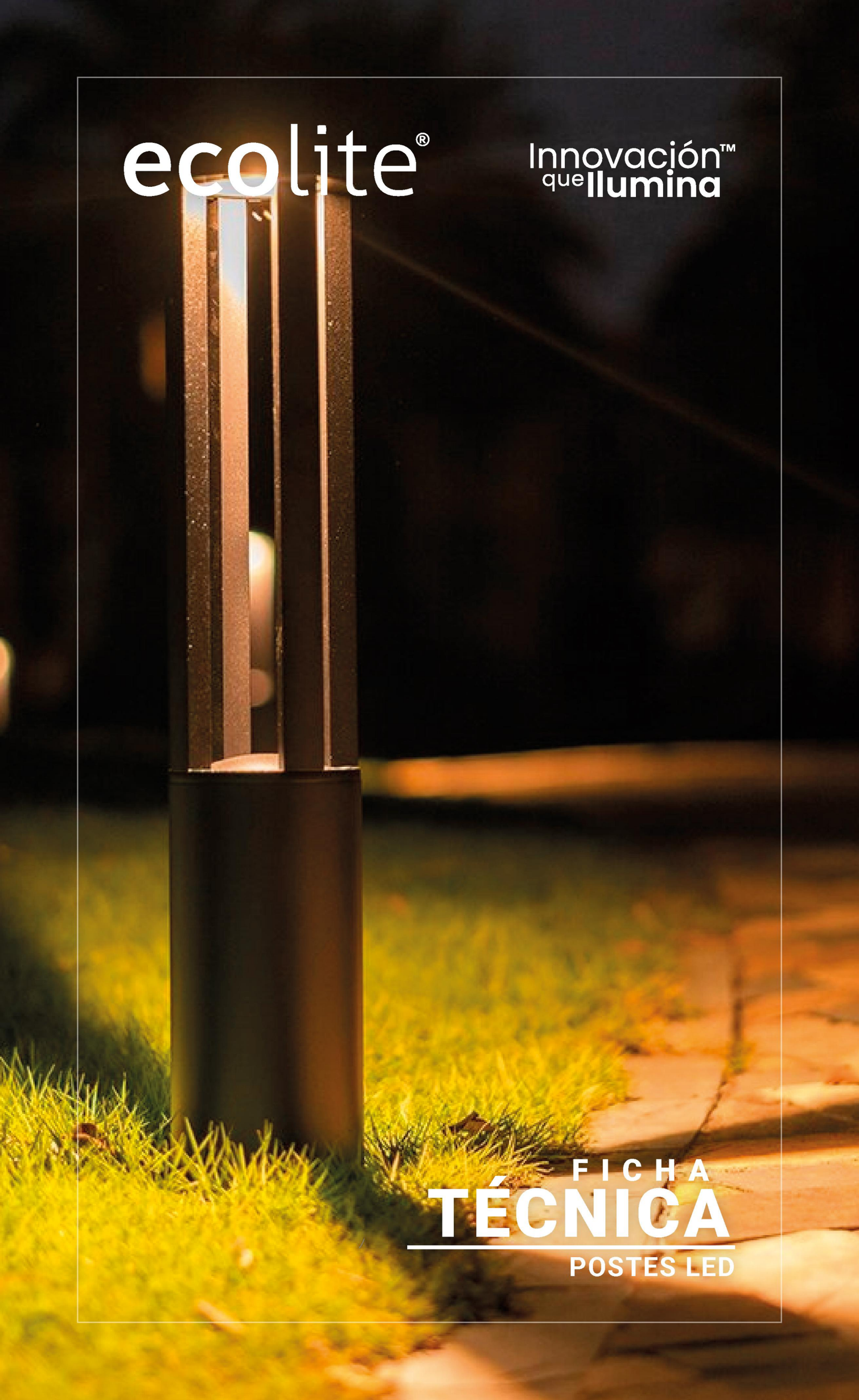

FICHA TÉCNICA

POSTES LED

ecolite®

Poste LED

PAG WEB

Ref. PST11LED

GARANTÍA 2 AÑOS

INFORMACIÓN DEL PRODUCTO

INFORMACIÓN ELÉCTRICA	
POTENCIA	10W
VOLTAJE | FRECUENCIA	AC100-240V / 50-60Hz
TIPO DE LED	COB
FACTOR DE POTENCIA	≥0.6
CLASE	1
DIMERIZABLE	No
INFORMACIÓN ÓPTICA	
TEMP. DE COLOR	3.000K
IRC	80Ra
EFICIENCIA LUMINOSA	90Lm/W
FLUJO LUMINOSO	900Lm
ÁNGULO DE APERTURA	120°
VIDA ÚTIL	25.000h
INFORMACIÓN FÍSICA	
CHASIS	Aluminio
ÓPTICA	Vidrio Traslúcido
COLOR DE CHASIS	Negro
GRADO DE PROTECCIÓN	IP65
TIPO DE MONTAJE	Sobrepuesto
TEMP. DE TRABAJO	-20°C + 40°C

ESQUEMA

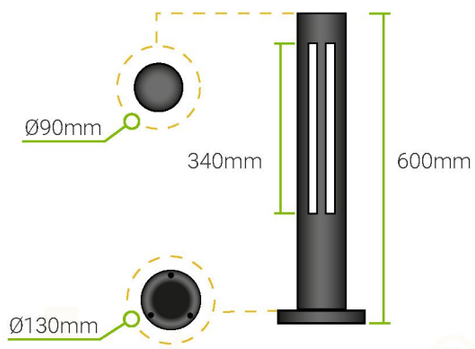

FOTOMETRIA

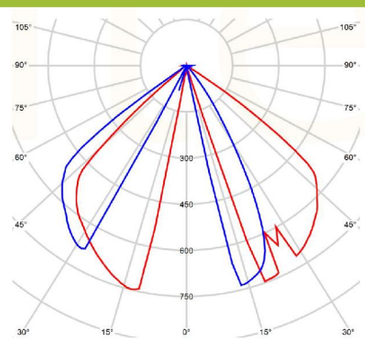

FORMA DE INSTALACIÓN

- Retire los elementos que vienen dentro de la caja.
- Identifique el lugar de instalación y coloque el poste en la posición deseada.
- Realice la conexión eléctrica para el funcionamiento del poste.
- Utilice los tornillos suministrados para asegurar la base del poste al suelo.
- Se recomienda perforar agujeros guía para una fijación más segura.
- Encienda el poste y verifique su funcionamiento.

RoHS CE ISO 9001 RETILAP REGLAMENTO TÉCNICO DE ILUMINACIÓN Y ALUMBRADO PÚBLICO

ecolite®
www.ecolite.com.co

ecolite®

Poste LED

PAG WEB

Ref. PST11LEDA

GARANTÍA 2 AÑOS

INFORMACIÓN DEL PRODUCTO

INFORMACIÓN ELÉCTRICA	
POTENCIA	10W
VOLTAJE | FRECUENCIA	AC100-240V / 50-60Hz
TIPO DE LED	COB
FACTOR DE POTENCIA	≥0.6
CLASE	1
DIMERIZABLE	No
INFORMACIÓN ÓPTICA	
TEMP. DE COLOR	3.000K
IRC	80Ra
EFICIENCIA LUMINOSA	90Lm/W
FLUJO LUMINOSO	900Lm
ÁNGULO DE APERTURA	38°
VIDA ÚTIL	25.000h
INFORMACIÓN FÍSICA	
CHASIS	Aluminio
ÓPTICA	Vidrio Traslúcido
COLOR DE CHASIS	Negro
GRADO DE PROTECCIÓN	IP65
TIPO DE MONTAJE	Sobrepuesto
TEMP. DE TRABAJO	-20°C + 40°C

ESQUEMA

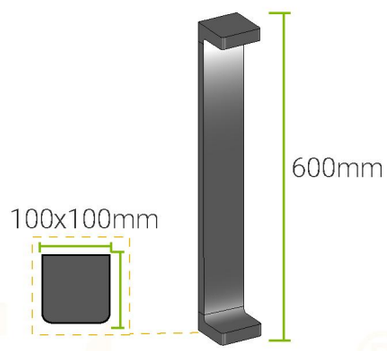

FOTOMETRIA

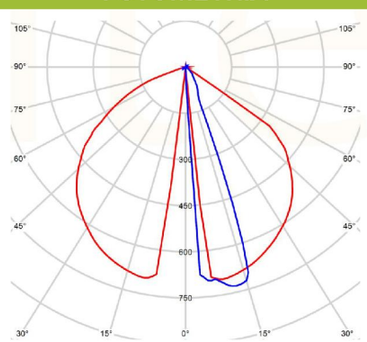

FORMA DE INSTALACIÓN

- Retire los elementos que vienen dentro de la caja.
- Identifique el lugar de instalación y coloque el poste en la posición deseada.
- Realice la conexión eléctrica para el funcionamiento del poste.
- Utilice los tornillos suministrados para asegurar la base del poste al suelo.
- Se recomienda perforar agujeros guía para una fijación más segura.
- Encienda el poste y verifique su funcionamiento.

ecolite®

Poste LED

PAG WEB

Ref. PST11LEDB

GARANTÍA 2 AÑOS

INFORMACIÓN DEL PRODUCTO

INFORMACIÓN ELÉCTRICA	
POTENCIA	10W
VOLTAJE | FRECUENCIA	AC100-240V / 50-60Hz
TIPO DE LED	COB
FACTOR DE POTENCIA	≥0.6
CLASE	1
DIMERIZABLE	No
INFORMACIÓN ÓPTICA	
TEMP. DE COLOR	3.000K
IRC	80Ra
EFICIENCIA LUMINOSA	70Lm/W
FLUJO LUMINOSO	700Lm
ÁNGULO DE APERTURA	38°
VIDA ÚTIL	25.000h
INFORMACIÓN FÍSICA	
CHASIS	Aluminio
ÓPTICA	Vidrio Traslúcido
COLOR DE CHASIS	Negro
GRADO DE PROTECCIÓN	IP65
TIPO DE MONTAJE	Sobrepuesto
TEMP. DE TRABAJO	-20°C + 40°C

ESQUEMA

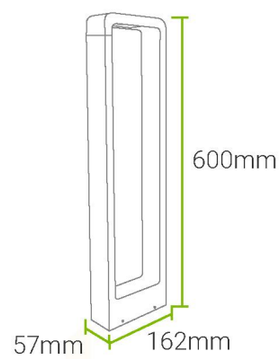

FOTOMETRIA

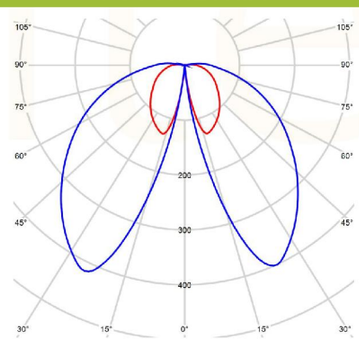

FORMA DE INSTALACIÓN

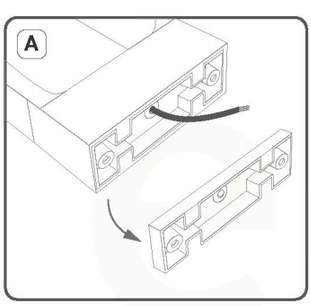

Retire la placa de la base de la luminaria.

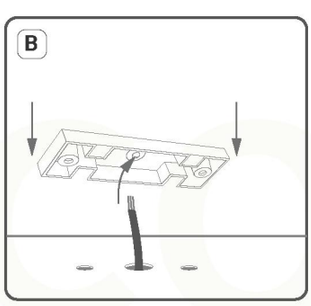

Coloque la placa en la superficie de instalación, pase el cable de alimentación por la abertura y asegúrela con los tornillos.

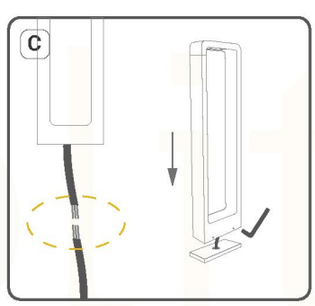

Realice la conexión eléctrica y luego asegure la luminaria a la placa base.

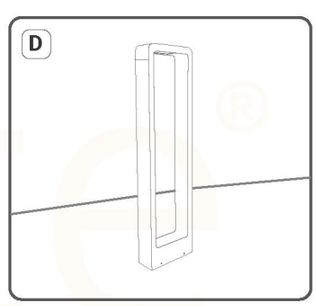

ecolite®

Poste LED

PAG WEB

Ref. GRD7

GARANTÍA 2 AÑOS

INFORMACIÓN DEL PRODUCTO

INFORMACIÓN ELÉCTRICA	
POTENCIA	7W
VOLTAJE | FRECUENCIA	AC100-240V / 50-60Hz
TIPO DE LED	SMD
FACTOR DE POTENCIA	≥0.6
CLASE	1
DIMERIZABLE	No
INFORMACIÓN ÓPTICA	
TEMP. DE COLOR	3.000K
IRC	80Ra
EFICIENCIA LUMINOSA	70Lm/W
FLUJO LUMINOSO	490Lm
ÁNGULO DE APERTURA	180°
VIDA ÚTIL	25.000h
INFORMACIÓN FÍSICA	
CHASIS	Aluminio
ÓPTICA	Vidrio Traslúcido
COLOR DE CHASIS	Negro
GRADO DE PROTECCIÓN	IP65
TIPO DE MONTAJE	Sobrepuesto
TEMP. DE TRABAJO	-20°C + 40°C

ESQUEMA

FOTOMETRIA

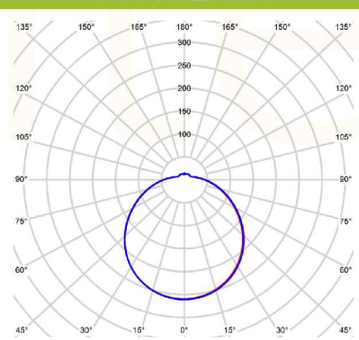

FORMA DE INSTALACIÓN

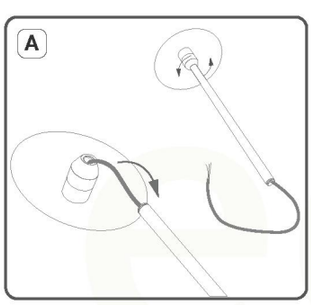

Pase el cable del cabezal a través del cuerpo de la luminaria. Luego, gire el cabezal en la parte superior del cuerpo para asegurarlo.

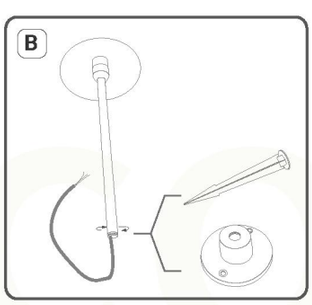

En la parte inferior del cuerpo, instale la base si desea una instalación sobrepuesta, o la estaca si prefiere una instalación incrustada.

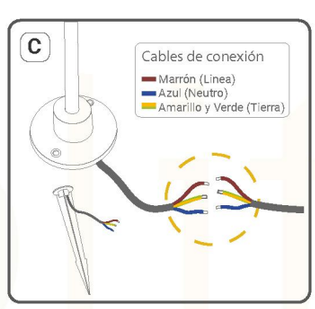

Realice la conexión eléctrica de la luminaria.

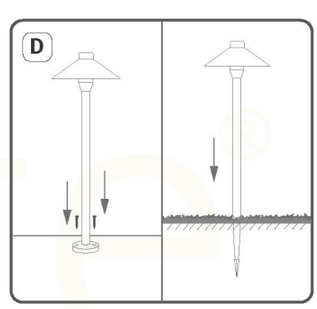

Una vez realizada la instalación, asegure la luminaria a la superficie deseada.